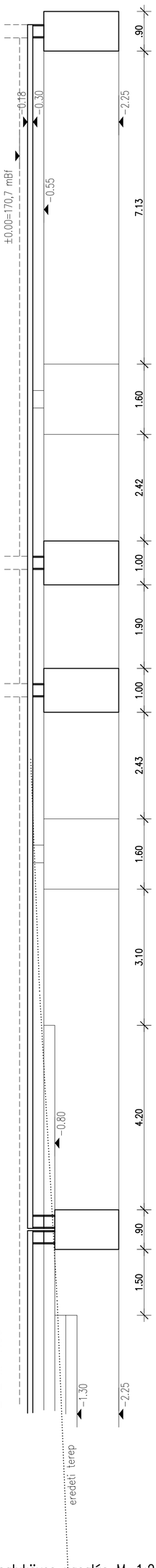

4 sor zsaluköves vasalás M=1:25
készül: kb. 33 fm

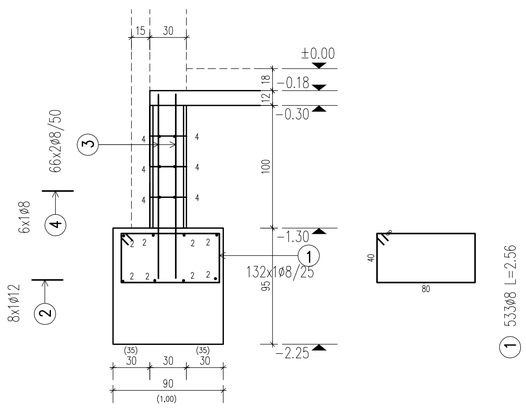

2 sor zsaluköves vasalás M=1:25
készül: kb. 34 fm

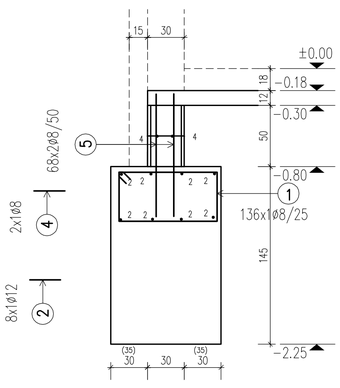

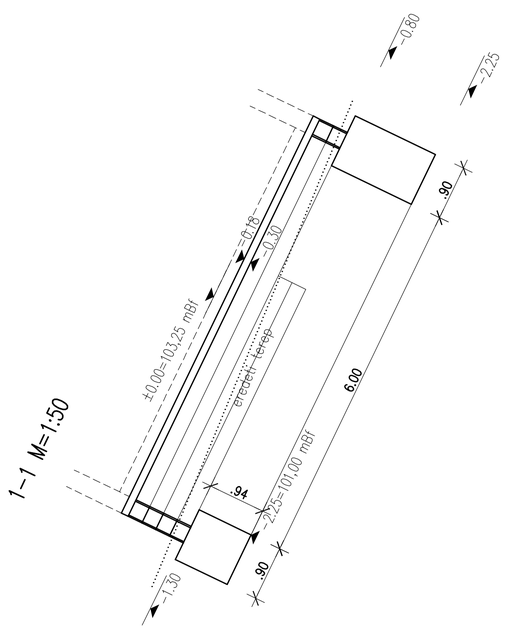

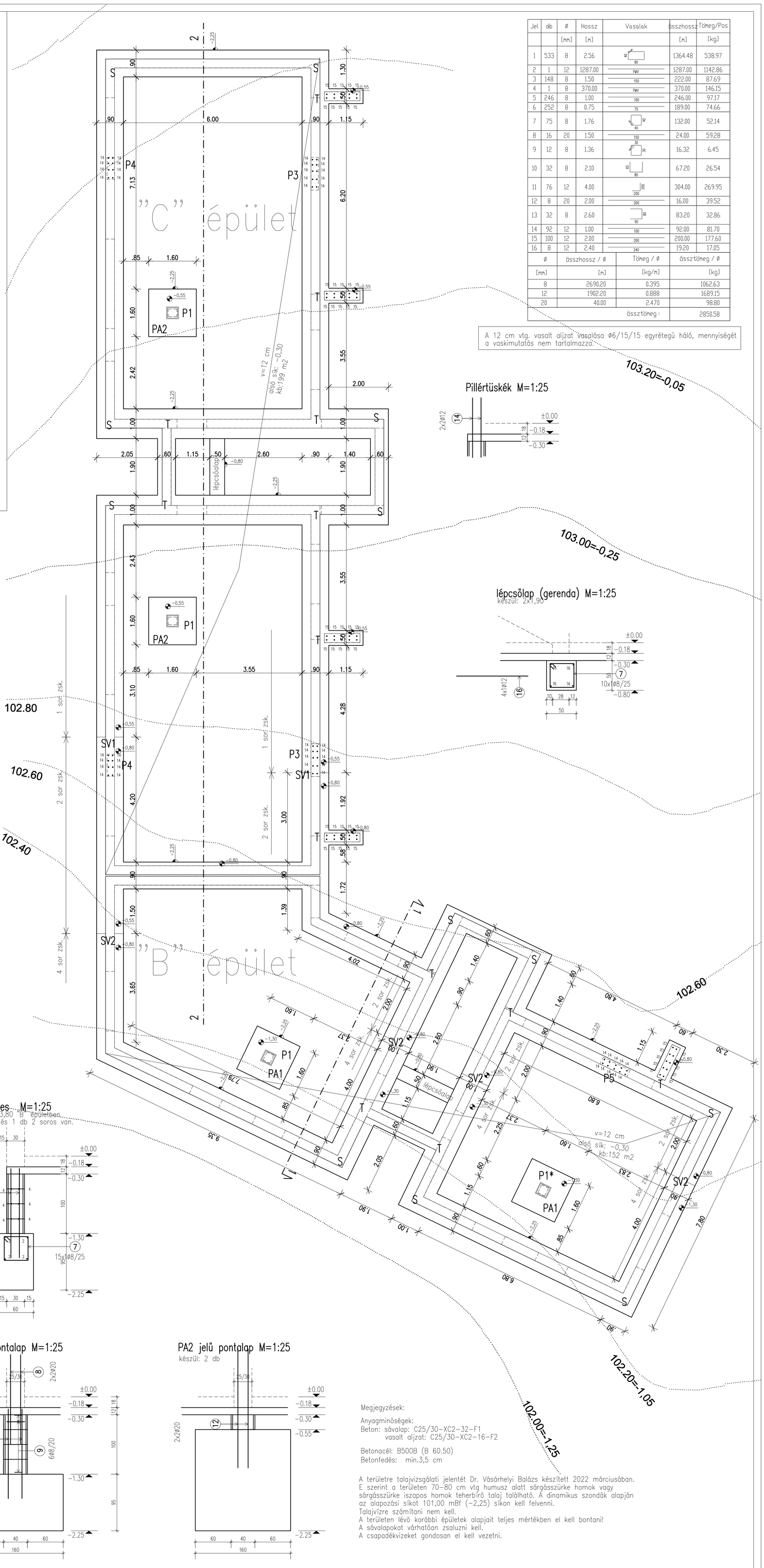

Jel	db	ø	Hossz	Vasalak	összhossz	Tömeg/Pos
		[mm]	[m]		[m]	[kg]
1	533	8	2.56	40 80	1364.48	538.97
2	1	12	1287.00	FMV	1287.00	1142.86
3	148	8	1.50	150	222.00	87.69
4	1	8	370.00	FMV	370.00	146.15
5	246	8	1.00	100	246.00	97.17
6	252	8	0.75	75	189.00	74.66
7	75	8	1.76	40 40	132.00	52.14
8	16	20	1.50	150	24.00	59.28
9	12	8	1.36	30 30	16.32	6.45
10	32	8	2.10	65 80	67.20	26.54
11	76	12	4.00	200 200	304.00	269.95
12	8	20	2.00	200	16.00	39.52
13	32	8	2.60	80 90	83.20	32.86
14	92	12	1.00	100	92.00	81.70
15	100	12	2.00	200	200.00	177.60
16	8	12	2.40	240	19.20	17.05

ø	összhossz / ø	Tömeg / ø	össztömeg / ø
[mm]	[m]	[kg/m]	[kg]
8	2690.20	0.395	1062.63
12	1902.20	0.888	1689.15
20	40.00	2.470	98.80
		össztömeg :	2850.58

A 12 cm vtg. vasalt aljzat vasglása ø6/15/15 egyrétegű háló, mennyiségét a vaskimutatás nem tartalmazza.

Pillértüskék M=1:25

lépcsőlap (gerenda) M=1:25
készül: 2x1,90

1 sor zsaluköves vasalás M=1:25
készül: kb. 59 fm

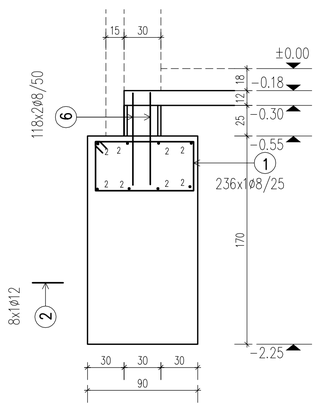

dilatációnál M=1:25
készül: kb. 7,20 fm

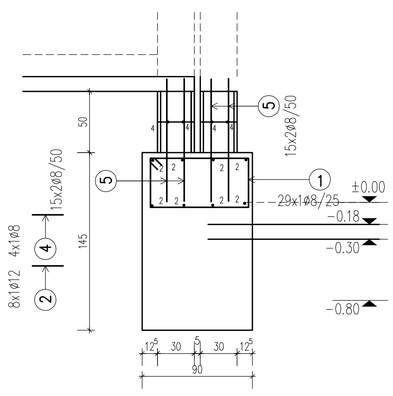

60 cm széles M=1:25
készül: 2x1,9=3,80 "B" épületben
1 db 4 soros és 1 db 2 soros van.

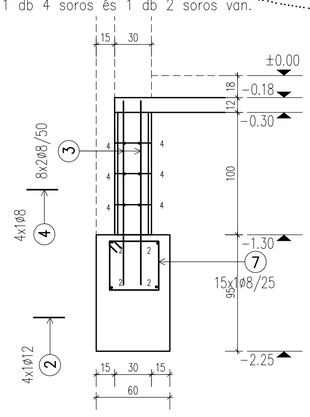

50 cm széles sávalap M=1:25
készül: 5x1,15=5,75 külső pillérek alapja
2 és 1 sor zsaluköves van belőle

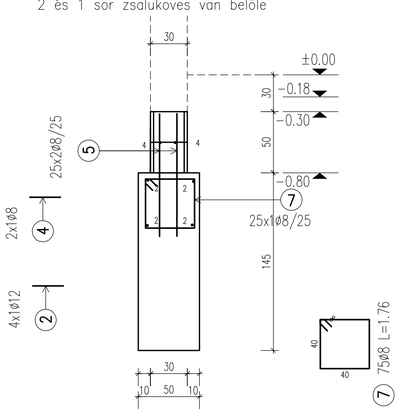

60 cm széles M=1:25
készül: 2x1,9=3,8 "C" épületben

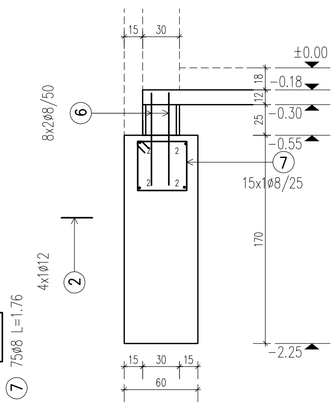

PA1 jelű pontalap M=1:25
készül: 2 db

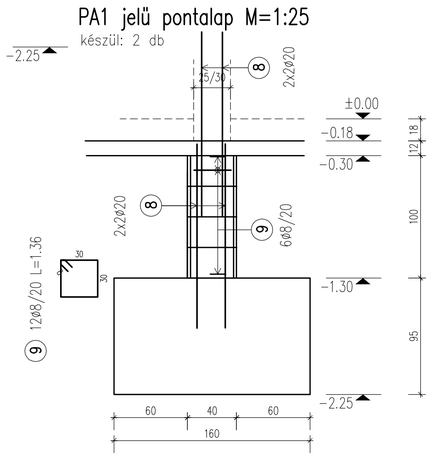

PA2 jelű pontalap M=1:25
készül: 2 db

Megjegyzések:

Anyagminőségek:
Beton: sávalap: C25/30-XC2-32-F1
vasalt aljzat: C25/30-XC2-16-F2

Betonacél: B500B (B 60.50)
Betonfedés: min.3,5 cm

A területre talajvizsgálati jelentét Dr. Vásárhelyi Balázs készített 2022 márciusában. E szerint a területen 70-80 cm vtg humusz alatt sárgásszürke homok vagy sárgásszürke iszapos homok teherbíró talaj található. A dinamikus szondák alapján az alapozási síkot 101,00 mBf (-2,25) síkon kell felvenni.
Talajvízre számítani nem kell.
A területen lévő korábbi épületek alapjait teljes mértékben el kell bontani!
A sávalapokat várhatóan zsaluzni kell.
A csapadékvizeket gondosan el kell vezetni.

A vasalt aljzat alá 2 rtg. Try 95%-os tömörségű fagyálló szemcsés ágyazati réteget kell készíteni.
Alatta a talajtükröt Try 90%-ra kell tömöríteni.

SV1 jelű síkváltás vasalása M=1:50
készül: 2 helyen

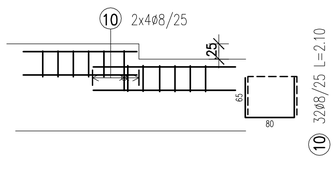

SV2 jelű síkváltás vasalása M=1:50
készül: 4 helyen

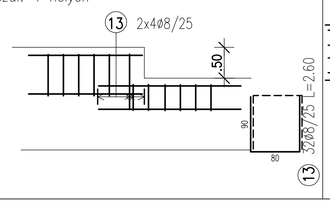

S jelű sarokcsatlakozás M=1:50
készül: 12 helyen

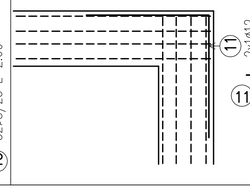

T jelű sarokcsatlakozás M=1:50
készül: 13 helyen

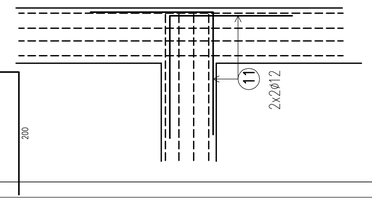

11 76ø12 L=4.00

±0,00=103,25 mBf

MUNKA: 1224 Bp, Zala u. 3. hrsz: 230865/3 Kiviteli terve (építési engedély után)	DÁTUM: 2022.08.26.
MEGBÍZÓ: Best-Vill 2000 kft	LAPMÉRET: A0
TERV: **"B" és "C" épület alapozási terve**	TERVSZÁM: S-BC-1
STATIKUS: Nagy Éva T-T/01-7002 (tel:20-472-2375)	LÉPTÉK: M=1:50, 1:25